# POWERMAX




Beretta

# POWER MAX, SOLUȚIA CÂȘTIGĂTOARE PENTRU CAMERA TEHNICĂ

## POWER MAX ESTE NOUA SOLUȚIE DE LA BERETTA CA SISTEM MODULAR MURAL ÎN CONDENSARE

Complet proiectat, dezvoltat și produs de Beretta, **complet cu toate opțiunile de evacuare a gazelor arse, accesorii hidraulice și de siguranță,** POWER MAX este **alegerea ideală** pentru sistemele de încălzire centrală a imobilelor de mari dimensiuni și a clădirilor comerciale, cum ar fi hoteluri, centre sportive, școli, clădiri de birouri, fabrici, etc.

Mulțumită **nenumăratelor configurații posibile, ca aplicații independente sau în cascadă până la 1120 Kw,** POWER MAX este **soluția câștigătoare** de la Beretta pentru clădiri noi și de renovat de la retehnologizarea energetică și în situațiile in care se doreste îmbunătățirea eficienței energetice.
Ușurința de montare și flexibilitatea maximă a instalării, combinată cu eficiența ridicată și emisiile reduse, face ca acest produs să se încadreze în categoria aplicațiilor comerciale și comerciale ușoare.

---

# POWER MAX, O ADEVĂRATĂ INOVAȚIE

## POWER MAX ESTE UN PRODUS INOVATIV ÎN SISTEMELE MODULARE ÎN CONDENSARE DE LA BERETTA

Toate componentele din gama anterioară au fost reexaminate și reproiectate: schimbătorul de căldură funcționează cu temperaturi de suprafață mai scăzute cu 18% pentru a **reduce șocul termic** și pentru a **crește durata de viață**; emisiile poluante au fost reduse sub cele mai restrictive limite (**Clasa 6 NOx** în conformitate cu UNI EN 15502); **controlul sistemului este de 10 ori mai rapid** decât cel precedent.
O gamă nouă, mai largă de accesorii este de asemenea disponibilă.




ÎN CONFORMITATE CU CLASA 6 NOX

SISTEME ÎN CASCADĂ DE PÂNĂ LA 1120 KW

CONTROL ELECTRONIC DIGITAL

SCHIMBĂTOARE DE CĂLDURĂ DIN OȚEL INOXIDABIL PATENTATE

POMPĂ ÎNCORPORATĂ PÂNĂ LA 70 KW

GAMĂ LARGĂ DE ACCESORII

# GAMA

POWER MAX este disponibil în 8 modele, pornind de la 34,9 kW până la 131 kW.
Instalarea poate fi individuală sau este posibil să conectați în cascadă mai multe unități POWER MAX ale aceluiași model până la atingerea unei puteri maxime de 1,12 MW.



**POWER MAX 50 P DEP**

**POWER MAX 50 P**

**POWER MAX 65 P**

**POWER MAX 80 P**

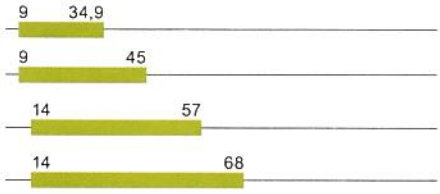




**POWER MAX 100**

**POWER MAX 110**

**POWER MAX 130**

**POWER MAX 150**

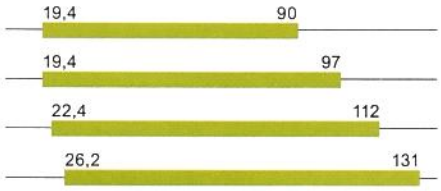


**MODELUL DEP** ÎNSEAMNĂ UN CAZAN CU PUTERE REDUSĂ, CERTIFICAT DE PRODUCĂTOR.

**MODELELE P** ÎNSEAMNĂ CĂ ECHIPAMENTELE SUNT LIVRATE ÎN MOD STANDARD CU O POMPĂ DE CIRCULAȚIE MONTATĂ ÎN INTERIOR.

**CELELALTE MODELE** PERMIT INSTALAREA UNEI POMPE DE CIRCULAȚIE (KIT OPȚIONAL) SAU A UNEI VANE CU 2 CĂI, ÎN AFARA CAZANULUI.

| Model | Tur F | Retur R | Gaz G | Evacuare gaze arse O | Admisie aer I |
|---|---|---|---|---|---|
| POWER MAX 50 P DEP | 1" 1/2 | 1" 1/2 | 1" | DN80 | DN80 |
| POWER MAX 50 P | 1" 1/2 | 1" 1/2 | 1" | DN80 | DN80 |
| POWER MAX 65 P | 1" 1/2 | 1" 1/2 | 1" | DN80 | DN80 |
| POWER MAX 80 P | 1" 1/2 | 1" 1/2 | 1" | DN80 | DN80 |
| POWER MAX 100 | 1" 1/2 | 1" 1/2 | 1" | DN110 | DN110 |
| POWER MAX 110 | 1" 1/2 | 1" 1/2 | 1" | DN110 | DN110 |
| POWER MAX 130 | 1" 1/2 | 1" 1/2 | 1" | DN110 | DN110 |
| POWER MAX 150 | 1" 1/2 | 1" 1/2 | 1" | DN110 | DN110 |

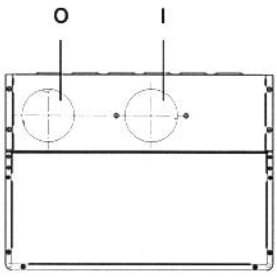


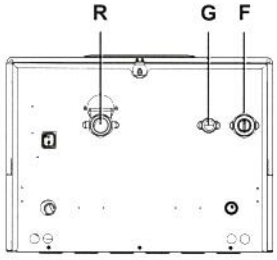




Beretta

# PUTERE RIDICATĂ
# CU DIMENSIUNI COMPACTE

POWER MAX se remarcă prin dimensiunile sale compacte, o caracteristică din ce în ce mai apreciată și în camera tehnică, care îmbogățește în continuare profilul de flexibilitate ridicată a produsului.

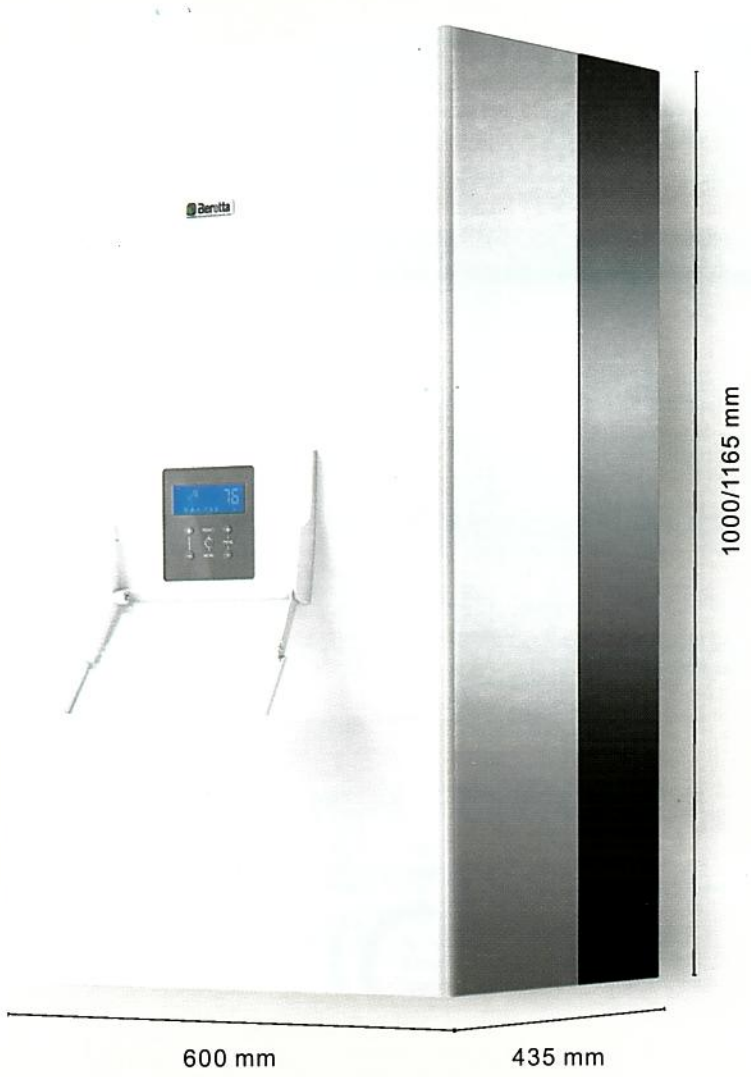


| LĂȚIME | ÎNĂLȚIME | ADÂNCIME |
|---|---|---|
| 600 mm pentru toate modelele | 1000 mm pentru modelele: 50 P DEP, 50 P, 65 P, 80 P, 100, 110<br>1165 mm pentru modelele: 130, 150 | 435 mm pentru toate modelele |

# TEHNOLOGIE: COMBUSTIE

## NOUL SCHIMBĂTOR DE CĂLDURĂ

Schimbătorul de căldură al POWER MAX, proiectat în simbioză absolută cu arzătorul de gaze premix, reprezintă unul dintre avantajele tehnologice de vârf ale sistemului. De fapt, dintr-o bună sinergie între combustie și schimbul de căldură derivă cea mai bună transformare a energiei chimice a combustibilului în energia termică utilă care trebuie transmisă în apă. Schimbătorul de căldură al lui POWER MAX este fabricat din oțel inoxidabil de calitate astfel încât să se asigure nealterarea și fiabilitatea acestuia în timp. Designul, traseul apei și secțiunile de curgere au fost optimizate pentru a limita căderea de presiune ce asigură cel mai bun transfer de căldură. Aceasta are ca rezultat o "temperatură a peretelui" mai omogenă, ceea ce înseamnă o durată mai lungă de viață și performanță mai bună. Arzătorul premix a fost, de asemenea, proiectat pentru a menține emisiile poluante sub limitele europene cele mai restrictive, permițând POWER MAX să fie în Clasa 6 NOx conform UNI EN 15502. Modelele POWER MAX prezintă două tipuri diferite de schimbătoare de căldură, așa cum se prezintă în tabelele de mai jos.

### VERSIUNI PÂNĂ LA 45 DE kW

**POWER MAX 50 P DEP - 50 P**



SCHIMBĂTOR DE CĂLDURĂ ELICOIDAL MATERIAL: OȚEL INOXIDABIL

O SERPENTINĂ CU SUPRAFAȚĂ NETEDĂ

PROFIL ÎN FORMĂ DE *P* PENTRU SCHIMBUL MARE DE CĂLDURĂ

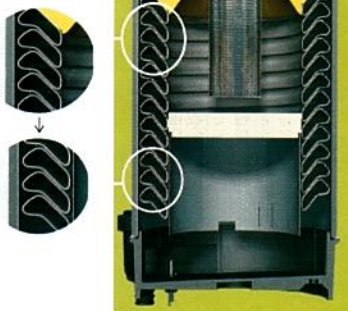

**AVANTAJE**

Design compact.

Nu există o expunere directă a suprafeței la flacără, ceea ce permite temperaturi scăzute ale suprafeței, având ca rezultat reducerea pierderilor de căldură.

Profil optimizat:

- pentru a exploata pe deplin întreaga suprafață disponibilă, însemnând astfel creșterea suprafeței de schimb;
- pentru a facilita evacuarea condensului, prevenind stagnarea.

Fiabilitate ridicată datorită utilizării oțelului cu o grosime mare a peretelui țevii (1,2 mm).

### VERSIUNI DE LA 57 LA 131 KW

**POWER MAX 65 P - 150**



SCHIMBĂTOR DE CĂLDURĂ ELICOIDAL

MATERIAL: OȚEL INOXIDABIL

SERPENTINĂ DUBLĂ, LISĂ CU TUBURI CONCENTRICE CU SECȚIUNE PENTAGONALĂ LA INTERIOR ȘI CIRCULARĂ LA EXTERIOR

CIRCULAȚIE HIDRAULICĂ ÎN PARALEL



**AVANTAJE**

Un schimbător de căldură cu geometrie patentată, compus din două țevi concentrice lise din oțel inoxidabil, cu secțiune internă pentagonală și secțiune externă circulară, special concepute pentru a maximiza suprafața de schimb, oferă rezistenta maximă la coroziune și permite posibilitatea de a lucra cu un Δt ridicat (până la 40 °C), reducând astfel timpul de atingere a temperaturii setate.

# ZECE MOTIVE BUNE PENTRU ALEGEREA SISTEMELOR ÎN CASCADĂ POWER MAX

## PERFORMANȚĂ MAXIMĂ ÎN ORICE CONDIȚII

Modularea unui sistem în cascadă POWER MAX este considerabil mai mare decât cea a unui singur cazan. De fapt, prin controlul numărului de module termice în funcțiune, sistemul optimizează puterea livrată conform cerințelor reale. În sezoanele de mijloc - primăvara și toamna - atunci când cererea este mai scăzută din cauza condițiilor climatice favorabile sau în clădirile cu nevoi care variază în funcție de prezență (hoteluri și restaurante), controlul în cascadă va activa doar cazanele necesare, asigurând puterea necesară pentru a satisface nevoile reale de căldură.

## CONTINUITATEA FUNCȚIONĂRII

Sistemele în cascadă POWER MAX sunt mult mai fiabile decât cazanele monobloc. În cazul defectării unei unități, restul sistemului nu este implicat și continuă să funcționeze pentru a satisface cerințele de căldură.

## CEA MAI BUNĂ ALEGERE PENTRU ÎNLOCUIRE

Modularitatea sistemelor POWER MAX este soluția potrivită în cazul înlocuirii sistemelor de încălzire centrală cu acces dificil la camera tehnică: fiecare unitate a cascadei poate fi transportată mai ușor și are dimensiuni și greutate reduse.

## EFICIENȚĂ MAXIMĂ A COSTURILOR PENTRU ÎNLOCUIRE

Eficiența ridicată a sistemului, împreună cu tehnologia în condensare, fac din sistemul POWER MAX soluția ideală pentru modernizarea energetică. Nu este nevoie să așteptați ca echipamentul existent să se defecteze, deoarece costul înlocuirii se plătește de la sine în câțiva ani datorită economiei de gaze.

## RESPECT MAXIM PENTRU MEDIU

Modulele termice POWER MAX au atins cea mai bună clasă de emisii de NOx (clasa 6 conform UNI EN 15502) datorită arzătorului premix. Mai mult decât atât, sistemul în cascadă gestionează aprinderea arzătoarelor, activând doar pe cele necesare pentru cerințele de căldură curente, reducând astfel emisiile de $CO_2$.

## UȘURINȚĂ MAXIMĂ ÎN ÎNTREȚINERE

Gama POWER MAX este proiectată pentru o întreținere ușoară, cu acces frontal direct la toate componentele interne. Întreținerea unui singur modul al sistemului în cascadă poate fi efectuată chiar dacă celelalte module funcționează.

## OPTIMIZAREA MAXIMĂ A SPAȚIULUI

Sistemul în cascadă POWER MAX este conceput pentru a ocupa cât mai puțin spațiu posibil, astfel încât să fie potrivit atât pentru un condominiu, cât și pentru clădiri comerciale. Dimensiunea compactă a unui singur modul (1000x600x435 mm) și a cadrului de montaj, îl face capabil să conțină mai mult de 1 MW în 2,6 $m^2$, permițând instalarea chiar și în camere tehnice mici.

## FLEXIBILITATE MAXIMĂ

Sistemul POWER MAX este adecvat pentru camerele tehnice în care spațiul este limitat: datorită gamei largi de accesorii, POWER MAX este disponibil pentru aplicații individuale murale sau pentru aplicații în cascadă, cu configurații în linie sau spate în spate. De asemenea, este posibil să alegeți puterea și configurația în funcție de cerințele și spațiul disponibil.

## UȘURINȚĂ MAXIMĂ ÎN INSTALARE

Modulele termice în cascadă POWER MAX pot fi instalate cu ușurință datorită numărului mare de kituri de accesorii disponibile. Fiecare modul poate fi transportat separat în camera tehnică. Instalatorul va trebui doar să asambleze modulele și kiturile cu operațiuni simple, ușoare și rapide.

## GAMĂ DE MODULARE MAXIMĂ ȘI MANAGEMENT ELECTRONIC RAPID

Cazanele POWER MAX au o placă electronică capabilă să gestioneze sisteme complexe datorită preciziei programelor de calcul și vitezei de procesare. Datorită plăcii electronice, împreună cu kitul accesoriu pentru evacuarea gazelor și a celui hidraulic, este posibilă gestionarea a până la 10 module în cascadă, atingând astfel un raport de modulare foarte ridicat.




**REPREZENTARE INTERNĂ POWER MAX**
**(modelele 65 P - 150)**

# TEHNOLOGIE: STRUCTURA

Modulul termic al POWER MAX este proiectat pentru **funcționarea cu cameră deschisă de ardere**, care poate fi **transformată în cameră etanșă**, folosind accesoriul corespunzător. Toate modelele sunt prevăzute cu debitmetru pentru controlul debitului minim pe tur și un presostat de minimă presiune pe retur pentru a verifica presiunea minimă și a detecta temperatura de retur (controlul ΔT) pentru reglarea modulării pompei (PWM). Sonda de temperatură a gazelor arse verifică funcționarea corectă și cererea de curățare a schimbătorului de căldură, atunci când este necesar.

## LEGENDĂ

**01** PRIZĂ MĂSURĂ ANALIZĂ GAZE ARSE

**02** CONEXIUNE EVACUARE GAZE ARSE

**03** VANĂ DE GAZ

**04** VENTILATOR

**05** CAMERA DE ARDERE

**06** PANOU ELECTRIC

**07** CLAPETĂ EVACUARE GAZE ARSE

**08** ROBINET DE GOLIRE

**09** PRESOSTAT MINIM PRESIUNE CALIBRAT LA 0,7 BAR

**10** POMPĂ DE CIRCULAȚIE (DOTARE STANDARD LA MODELELE P, DISPONIBIL CA ACCESORIU PENTRU CELELALTE MODELE)

**11** DEBITMETRU

**12** SONDĂ DE GAZE ARSE

**13** SONDĂ DE RETUR

**14** PANOU DE CONTROL

**15** ELECTROD DE APRINDERE/ DETECTARE

**16** TERMOSTAT DE SIGURANȚĂ CU RESETARE MANUALĂ DE LA PANOUL DE CONTROL

**17** SONDĂ DE TUR

**18** AERISITOR AUTOMAT

**19** PANOURI MANTA




**20** VAS DE EXPANSIUNE

**21** VANĂ CU 3 CĂI

Modelele 50 P DEP și 50 P prezintă un alt schimbător de căldură, așa cum este descris în paginile anterioare, și permite instalarea unei vane cu 3 căi în interiorul cazanului pentru producerea apei calde menajere. Este, de asemenea posibilă instalarea unui vas de expansiune opțional în interiorul cazanului.

# INTERFAȚA

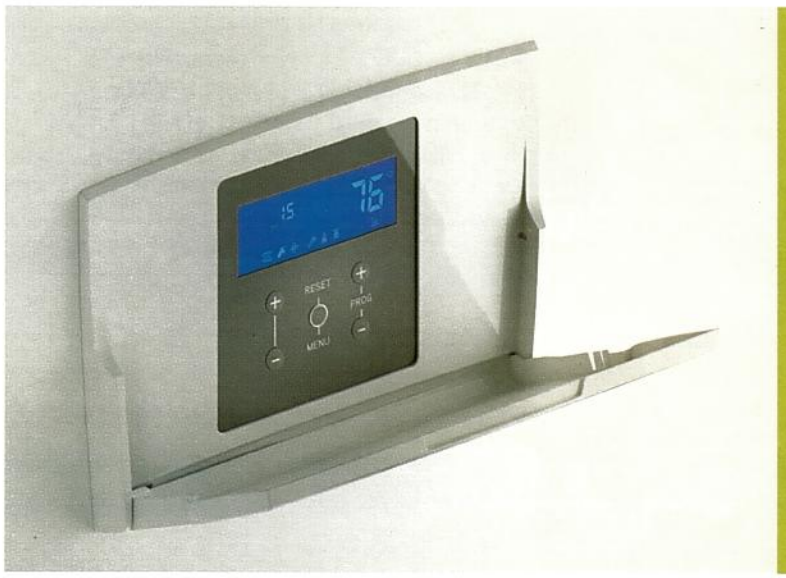

POWER MAX ESTE ECHIPAT CU UN PANOU DE COMANDĂ **UȘOR DE UTILIZAT** , PREVĂZUT CU CAPAC DE PROTECȚIE.

INTERFAȚA DISPUNE DE **AFIȘAJ RETROILUMINAT** CARE COMUNICĂ CU UTILIZATORUL/INSTALATORUL PRIN PICTOGRAME, **ÎNTR-UN MOD SIMPLU ȘI INTUITIV.**

## PANOU DE COMANDĂ

**01** Afișaj retroiluminat

**02** Tasta MENU/RESET: permite accesarea meniului principal și restabilirea funcționării după o oprire din cauza unei anomalii

**03** Taste de navigare

**04** Comutator principal (amplasat sub echipament)

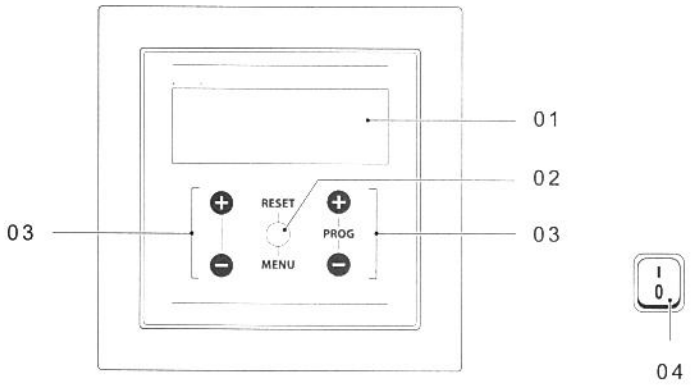


## INFORMAȚII AFIȘAJ

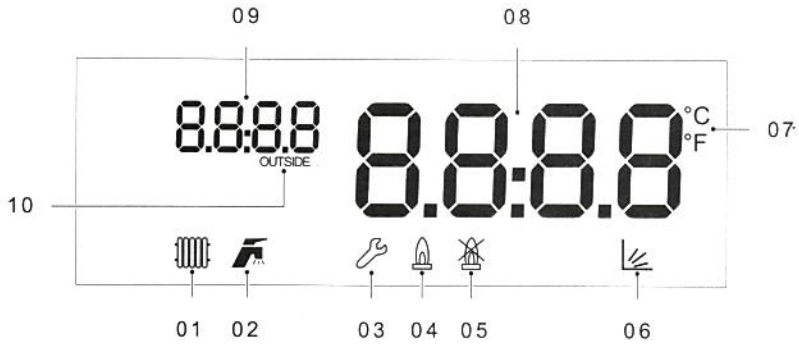


**01** Pictogramă afișată când modul de încălzire este activat. Clipește când există o cerere de încălzire

**02** Pictogramă afișată când modul de producere a ACM este activat. Clipește când există o cerere pentru producere de ACM

**03** Pictogramă afișată când se intră în meniul "Instalator" sau "Producător"

**04** Pictogramă afișată când arzătorul echipamentului este în funcțiune

**05** Pictogramă afișată când apare o eroare permanentă sau temporară

**06** Pictogramă afișată când modul climatic este activat (Par. 2001 = 1 sau 2)

**08** Afișaj numeric mare: afișează valoarea curentă

**09** Afișaj numeric mic: afișează presiunea sistemului sau numărul parametrului

**10** Pictogramă afișată când sonda externă este conectată

# DATE TEHNICE

| Descriere | | | u.m. | POWER MAX | | | | | | | |
|---|---|---|---|---|---|---|---|---|---|---|---|
| | | | | 50 P DEP | 50 P | 65 P | 80 P | 100 | 110 | 130 | 150 |
| Tipul aparatului | | | | Aparat de încălzire în condensare B23, B53; B53P | | | | | | | |
| Combustibil | | | | G20-G25-G30-G31 | | | | | | | |
| Categoria de aparat | | | | II2H3P | | | | | | | |
| Camera de ardere | | | | deschisă-verticală | | | | | | | |
| Puterea termică maximă la PCS (PCI) | | | kW | 38,7 (34,9) | 50 (45) | 63 (57) | 76 (68) | 100 (90) | 108 (97) | 124 (112) | 146 (131) |
| Puterea termică minimă la PCS (PCI) | | | kW | 10 (9) | 10 (9) | 15 (14) | 15 (14) | 21,6 (19,4) | 21,6 (19,4) | 24,9 (22,4) | 29,2 (26,2) |
| Puterea termică utilă (nominală) | | | kW | 34,4 | 44,2 | 56 | 68 | 88 | 95 | 110 | 129 |
| Putere maximă încălzire (80°- 60°C) | P4 | G20 | kW | 34,4 | 44,2 | 55,7 | 67,0 | 88,3 | 95,3 | 109,8 | 129,0 |
| Putere maximă încălzire (50°- 30°C) | - | G20 | kW | 38,0 | 48,8 | 61,9 | 73,9 | 97,4 | 105,1 | 121,1 | 142,1 |
| Putere maximă încălzire (60°- 40°C) | - | G20 | kW | 36,6 | 47,0 | 59,6 | 71,4 | 93,8 | 101,1 | 116,2 | 137,3 |
| Putere termică la 30% cu temperatura retur la 30 °C | P1 | G20 | kW | 11,5 | 14,7 | 18,7 | 22,3 | 29,4 | 31,7 | 36,6 | 43,0 |
| Putere minimă încălzire (80°- 60°) | - | G20 | kW | 8,9 | 8,9 | 13,5 | 13,5 | 19,2 | 19,2 | 22,1 | 26 |
| Energia de încălzire sezonieră clasa de eficienţă | | | | A | A | A | A | - | - | - | - |
| Eficienţa energetică sezonieră a încălzirii spaţiului | ηs | | % | 93,1 | 93,1 | 93,1 | 93,1 | - | - | - | - |
| Eficienţa la puterea nominală termică şi regimul temperaturii înalte PCS (PCI) | η4 | Putere termică utilă (60-80°C) | % | 88,5 (98,4) | 88,4 (98,3) | 88,4 (98,3) | 88,2 (97,9) | 88,3 (98,0) | 88,2 (97,9) | 88,6 (98,3) | 88,2 (97,9) |
| Eficienţă la 30% din regimul de putere nominală termică şi regimul temperaturii scăzute PCS (PCI) | η1 | Putere termică utilă 30% | % | 98,4 (109,5) | 98,2 (109,2) | 98,2 (109,2) | 98 (108,8) | 98,1 (108,9) | 98 (108,8) | 98 (108,8) | 98,1 (108,9) |
| Pierderi la coşul de fum cu arzătorul în funcţiune la puterea nominală maximă (80-60 °C) | | | % | 2,3 | 2,3 | 2,3 | 2,3 | 2,5 | 2,6 | 2,5 | 2,6 |
| Pierderi la coşul de fum cu arzătorul în funcţiune la 30% din puterea nominală (50-30°C) | | | % | 0,5 | 0,5 | 0,5 | 0,5 | 0,6 | 0,6 | 0,5 | 0,6 |
| Pierderi termice în modul de aşteptare | Pstby | | W | 45 | 57 | 72 | 87 | 115 | 124 | 143 | 168 |
| | | | % | 0,1 | 0,1 | 0,1 | 0,1 | 0,1 | 0,1 | 0,1 | 0,1 |
| Consumul anual de energie | QHE | | GJ | 71 | 91 | 117 | 141 | - | - | - | - |
| Zgomot (nivelul de putere acustică) | LWA | la P max | dB(A) | 51 | 52 | 53 | 54 | 55 | 56 | 57 | 57 |
| Emisii (*) | NOx | (la PCS) | mg/kWh | 42,0 | 43,9 | 34,2 | 36,4 | 38,1 | 38,7 | 39,3 | 46,1 |
| Emisii la puterea termică max/min (G20) | CO2 | | % | 9 - 9 | 9 - 9 | 9 - 9 | 9 - 9 | 9 - 9 | 9 - 9 | 9 - 9 | 9 - 9 |
| | CO | | ppm | 63/2,3 | 73/2,3 | 79/6,5 | 90/6,5 | 81/7,5 | 91,5/7,5 | 89/4,6 | 91,5/5,6 |
| Puterea termică maximă (PCI) | G25 | | kW | 35 | 50 | 53 | 65 | 85 | 93 | 107 | 127 |
| Puterea termică minimă (PCI) | G25 | | kW | 9 | 9 | 13 | 13 | 18,1 | 18,5 | 21,4 | 24,5 |
| Emisii la puterea termică max/min (G25) | CO2 | | % | 9 - 9 | 9 - 9 | 9 - 9 | 9 - 9 | 9 - 9 | 9 - 9 | 9 - 9 | 9 - 9 |
| | CO | | ppm | 72/3,2 | 80/3,2 | 92/7 | 93,5/7 | 84/8 | 94/8 | 92/6 | 95/7 |
| Emisii la puterea termică max/min (G30) | CO2 | | % | 10,4-9,9 | 10,4-9,9 | 10,4-10,4 | 10,4-10,4 | 10,4-10,4 | 10,4-10,4 | 10,4-10,4 | 10,4-10,4 |
| | CO | | ppm | 132/6 | 137/6 | 138/10 | 142/10 | 148/11 | 159/11 | 172/13 | 180/15 |
| Emisii la puterea termică max/min (G31) | CO2 | | % | 10,4-9,9 | 10,4-9,9 | 10,4-10,4 | 10,4-10,4 | 10,4-10,4 | 10,4-10,4 | 10,4-10,4 | 10,4-10,4 |
| | CO | | ppm | 136/8 | 141/8 | 142/11 | 147/11 | 153/12 | 163/12 | 177/14 | 185/16 |
| Temperatura gazelor arse la puterea max. şi putere min. 80-60°C | | | °C | 66,5/61 | 67,5/61 | 71/61 | 72/61 | 76/62 | 78/62 | 75/61 | 77/61 |
| Temperatura gazelor arse la puterea max. şi puterea min. 50-30°C | | | °C | 44/32 | 45/32 | 45/33 | 46/33 | 47/35 | 49/35 | 45/33 | 48/35 |
| Debit gaze arse (**) | | | Kg/s | 0,015 | 0,02 | 0,025 | 0,03 | 0,04 | 0,046 | 0,05 | 0,06 |
| Rezistenţa hidraulică (ΔT 20°C) | | | mbar | - | - | - | - | 160 | 210 | 350 | 510 |
| Înălţime de pompare disponibilă (Δ 20°C) | | | mbar | 250 | 420 | 490 | 390 | - | - | - | - |
| Presiune maximă de funcţionare | | | bar | 6 | | | | | | | |
| Presiune minimă de lucru | | | bar | 0,7 | | | | | | | |
| Temperatura maximă admisă | | | °C | 100 | | | | | | | |
| Temperatura de activare a termostatului de supratemperatură | | | °C | 95 | | | | | | | |
| Interval de reglare a temperaturii (min/max) | | | °C | 30 / 80 | | | | | | | |
| Conţinutul de apă în modulul termic | | | l | 5 | 5 | 15 | 15 | 17 | 17 | 23 | 25 |
| Cantitatea maximă de condens la 100% din putere nominală (50-30°C) | | | l/h | 5,4 | 7 | 8,9 | 10,1 | 13,6 | 15 | 17,5 | 19,8 |
| Alimentare electrică | | | V-Hz | 230-50 | | | | | | | |
| Nivelul de protecţie electrică | | | IP | IPX4D | | | | | | | |
| Puterea electrică absorbită la sarcină maximă | Elmax | | W | 75 | 105 | 63 | 77 | 150 | 203 | 205 | 302 |
| Puterea electrică absorbită la sarcină parţială | Elmin | | W | 31 | 34 | 30 | 30 | 36 | 31 | 44 | 45 |
| Puterea electrică absorbită în modul stand-by | P sb | | W | 9 | 9 | 13 | 13 | 6 | 6 | 6 | 8 |
| Greutate netă | | | kg | 64 | 64 | 64 | 64 | 69 | 69 | 84 | 90 |

*Cantităţi calculate în conformitate cu standardul EN 15502. | ** Valori în funcţie de presiunea atmosferică de deasupra nivelului mării.

# POWER MAX, DIMENSIUNI CASCADĂ

27015475_0 RO 03/2019

## APLICAȚII CASCADĂ ÎN LINIE

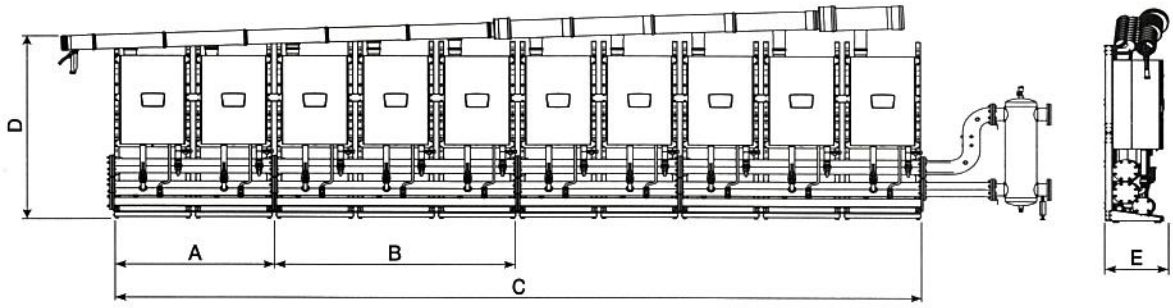


| Descriere | | 50 P DEP | 50 P | 65 P | 80 P | 100 | 110 | 130 | 150 |
|---|---|---|---|---|---|---|---|---|---|
| A | mm | 1494 | 1494 | 1494 | 1494 | 1494 | 1494 | 1494 | 1494 |
| B | mm | 2242 | 2242 | 2242 | 2242 | 2242 | 2242 | 2242 | 2242 |
| C (10 unități) | mm | 7472 | 7472 | 7472 | 7472 | 7472 | 7472 | 7472 | 5978 (maxim 8 unități) |
| D | mm | 2051 | 2051 | 2051 | 2051 | 2051 | 2051 | 2221 | 2221 |
| E | mm | 525 | 525 | 525 | 525 | 525 | 525 | 525 | 525 |

## APLICAȚII ÎN CASCADĂ SPATE ÎN SPATE

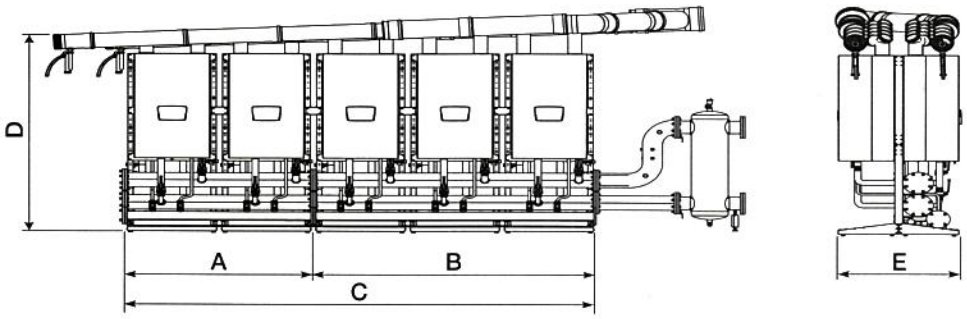


| Descriere + | | 50 P DEP | 50 P | 65 P | 80 P | 100 | 110 | 130 | 150 |
|---|---|---|---|---|---|---|---|---|---|
| A | mm | 1494 | 1494 | 1494 | 1494 | 1494 | 1494 | 1494 | 1494 |
| B | mm | 2242 | 2242 | 2242 | 2242 | 2242 | 2242 | 2242 | 2242 |
| C (5+5 unități) | mm | 3740 | 3740 | 3740 | 3740 | 3740 | 3740 | 3740 | 2988 (maxim 4+4 unități) |
| D | mm | 2051 | 2051 | 2051 | 2051 | 2051 | 2051 | 2221 | 2221 |
| E | mm | 970 | 970 | 970 | 970 | 970 | 970 | 970 | 970 |

Adresa :
Str. Copilului, 20
012178 BUCUREȘTI (B) România
Tel. +40 21 224 66 48
Fax +40 21 202 92 87
www.berettaheating.com

SCANAȚI ȘI DESCOPERIȚI
POWER MAX

Pentru a-și îmbunătăți produsele, Beretta își rezervă dreptul de a modifica caracteristicile și informațiile conținute în acest catalog în orice moment și fără o notificare prealabilă. Prin urmare, acest catalog nu poate fi considerat ca fiind obligație contractuală pentru terți.

Beretta